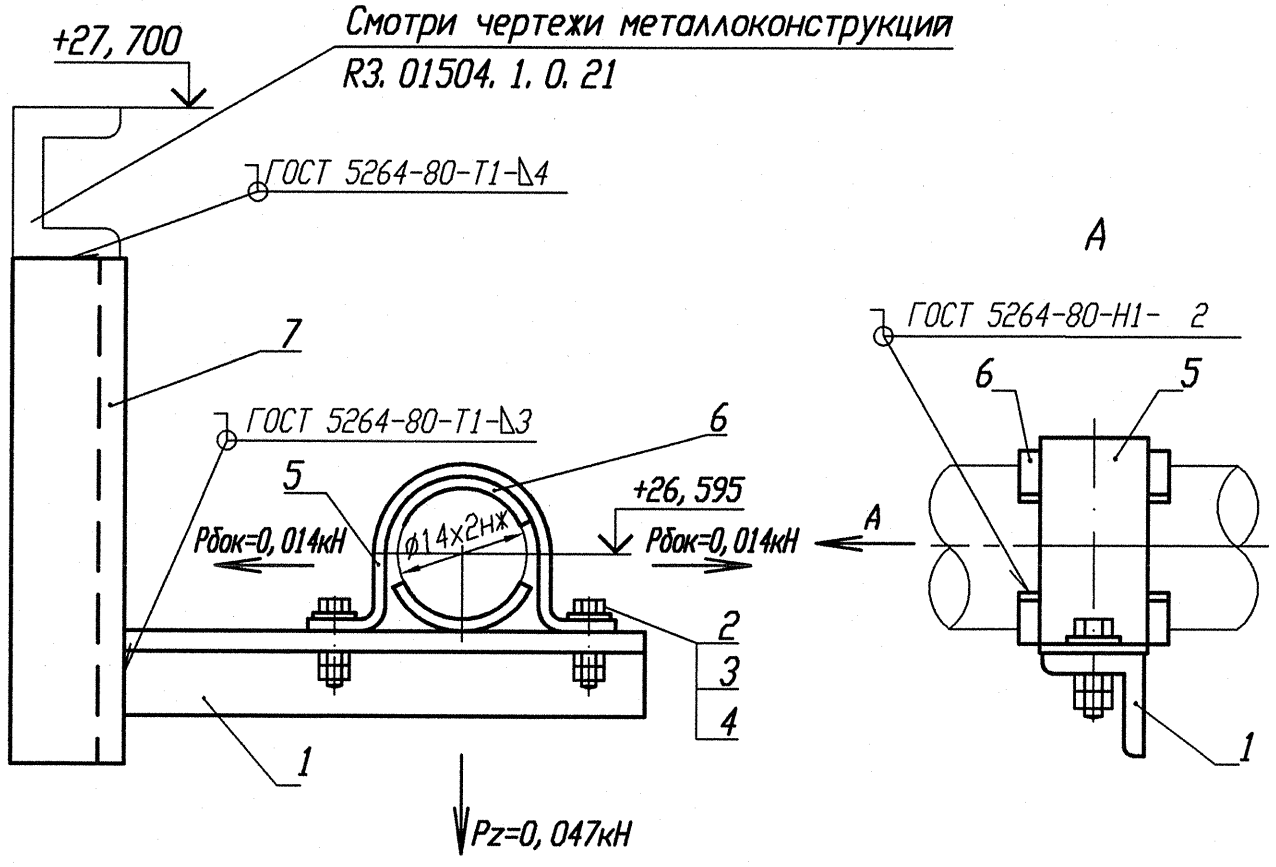

Деталь поз. 5 (Lр=100) ✓ (✓)

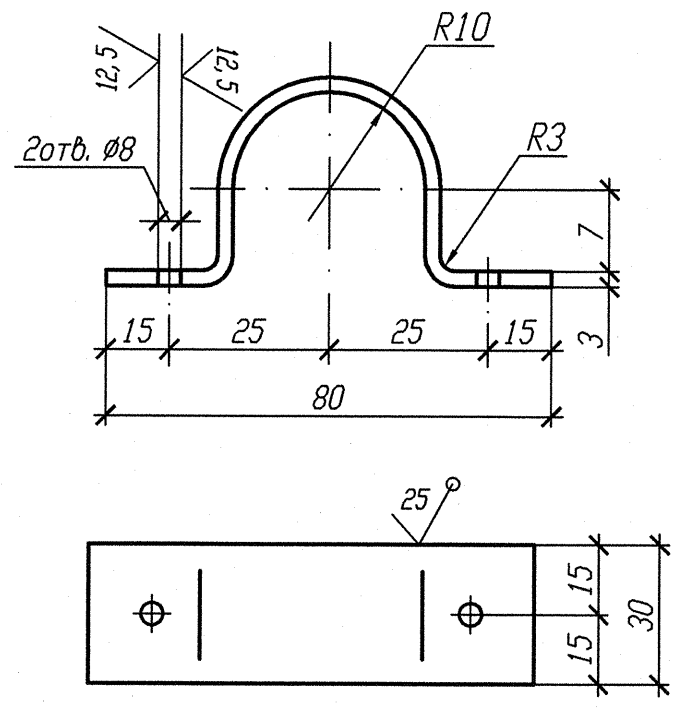

Деталь поз. 6 ✓ (✓)

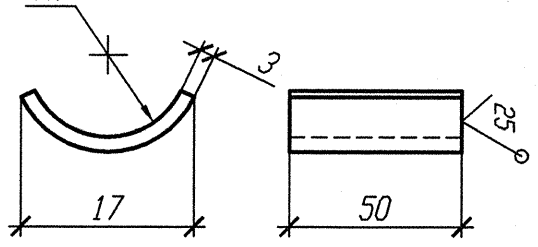

Спецификация деталей

Поз.	Обозначение	Наименование	Кол.	Материал	Масса, кг ед.	Масса, кг общ.	Приме-чание
1	ГОСТ 8509-93	Уголок В- 35х35х4 l=650	1	Ст 3 пс 2-сп ГОСТ 535-2005	1, 365	1, 365	
2	ГОСТ 7798-70	Болт М6-6дх30. 56. 35	2	35 ГОСТ 1050-88	0, 009	0, 018	
3	ГОСТ 11371-88	Шайба А. 6х2. 02. Ст3пс	2	ОК360В-2-IV-Ст3пс ГОСТ 16523-97	0, 0014	0, 0028	
4	ГОСТ 5915-70	Гайка М6-6Н. 8. 35	4	35 ГОСТ 1050-88	0, 0026	0, 0104	
5	БК-1998784	Полухомут Б-ПН-3х100х30	1	ОК360В-4-IV-Ст3сп-сп ГОСТ 16523-97	0, 08	0, 08	
6	БК-1998785	Прокладка Б-ПН-3х22х50	2	12Х18Н10Т-М4г ГОСТ 5582-75	0, 03	0, 06	
7	ГОСТ 8240-97	Швеллер 10У l=1200	1	Ст 3 пс 2-сп ГОСТ 535-2005	10, 308	10, 308	
	ГОСТ 2246-70	Проволока		СВ-04Х19Н11М3		-	
	ГОСТ 9467-75	Электроды		УОНИИ 13/45		-	
				Итого:		11, 844	

1 Привязку опоры смотри изометрический чертеж 3TV11Z43.

2 Сварку производить по ГОСТ 5264-80.

3 Отметка трубопровода подлежит уточнению в соответствии с уклоном трубопровода.

4 Максимальная нагрузка на опору Р дана с учетом сейсмического воздействия.

5 Спецификация составлена на одну опору.

6 Изготовить один комплект.

АРХИВНЫЙ ЭКЗЕМПЛЯР

Изм.	Кол. уч.	Лист	Nдок.	Подпись	Дата
Инж. 2к.		Случевская			12.02
Пров. инж. 1к.		Швабинский			12.02
Пров. вед. инж.		Махотина			12.02
Н. контр.		Краснояров			13.02

Инв. N подл. R3. 03732. 1. 0. 13

Лист 215

R3. TV10. 3095. 013. 03. 00. 133

Ростовская АЭС Блок 3

Редукторное отделение
Герметичная часть
Трубопроводы отбора проб
Рр больше 2. 2 МПа

Стадия	Лист	Листов
Р		1

Опора скользящая направляющая
3TV10Y398

ОАО "НИАЭП" 2013

Инв. N подл. | Подп. и дата | Взам. инв. N
R3. 03732. 1. 0. 13 | 12.02.13

Формат А3